Mechanical and Electrical Components
for Vertical Installations, S.L.U.

Безредукторная лебёдка MG600
Gearless Machine MG600

Синхронный, безредукторный двигатель на постоянных магнитах (20 полюсов). Тихий, энергоэффективный, требующий минимальное обслуживание и никакого масла.

Подходит для различных видов объектов, с машинным помещением и без, с верхним или нижним расположением привода.

Поставляется с заводской автонастройкой позволяющей максимально быстро запустить привод.

Тормоз может применяться как устройство безопасности от неконтролируемого движения кабины при открытых дверях (ГОСТ 33984.1-2016)

Возможна поставка с различными типами энкодеров для обеспечения оптимальной работы с большинством частотных преобразователей на рынке:

- Абсолютный энкодер Sin-Cos 2048 импульсов/оборот
- Абсолютный энкодер ENDAT 2048 импульсов/оборот
- Инкрементальный энкодер

Permanent magnet synchronous gearless motor. Silent, low consumption, low maintenance and no oil.

Suitable for all types of installations, with or without machine room, machine on top or bottom.

Supplied with Auto-tuning done in our facilities for a fast Start-up of the drive unit.

With a Brake certified as a safety device against uncontrolled upward movements of the lift car and against the involuntary movement of the lift car between floors.

Possibility of supplying different encoder systems fully compatible with the drive unit to suit any frequency inverter in the market:

- Absolute encoder Sin-cos Protocol 2048 pulses/revolution
- Absolute encoder enDat Protocol 2048 pulses/revolution
- incremental encoder

Технические характеристики/ TECHNICAL CHARACTERISTICS

Артикул Reference	Нагрузка Load (kg)	Скорость Speed (m/s)	Шкив Sheave (mm)	A (mm)	B (mm)	Момент Torque (Nm)	RPM (r.p.m)	Мощность Power kW
MG600150120	450	1,00	320	250	536,5	270	120	3,4
MG600200120	630	1,00	320	300	586,5	350	120	4,4
MG600300120	1000	1,00	320	400	686,5	560	120	7,0
MG600150192	450	1,60	320	250	536,5	270	191	5,4
MG600200192	630	1,60	320	300	586,5	350	191	7,1
MG600300192	1000	1,60	320	400	686,5	560	191	11,2
MG600250160	1000	1,0	240	350	636,5	420	160	7,0

*Указанные характеристики даны для самых популярных модификаций на территории СНГ согласно нашей статистике, завод изготавливает и иные модификации, в случае если необходимые параметры не отражены в таблице, уточните возможность изготовления лебёдки с необходимыми параметрами у наших специалистов.

Основные размеры/ DRAWiNGS

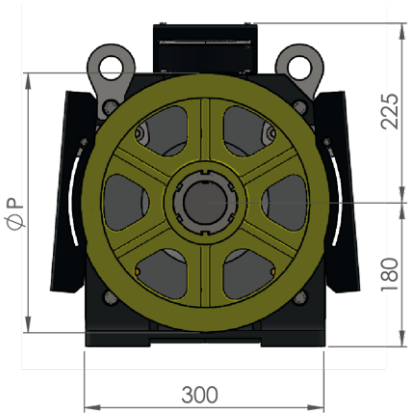

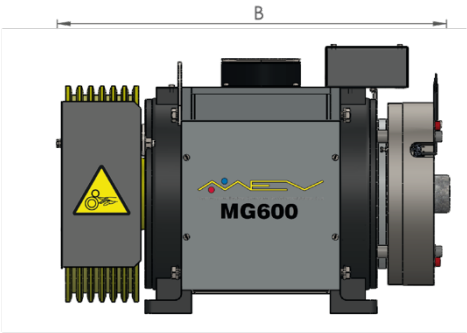

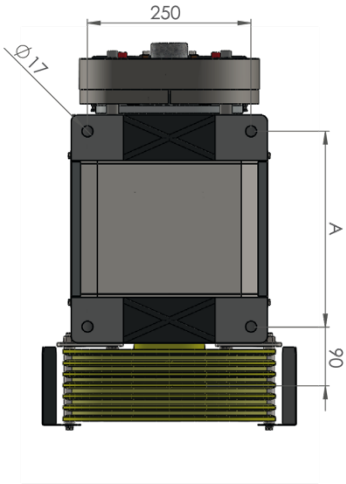

Стандартный комплект поставки

- Лебёдка с КВШ.
- Защита шкива согласно EN81, адаптируемая к углу спадания канатов.
- Абсолютный энкодер Hohner протокол Sin-Cos.
- Кабель энкодера 5м с коннектором.
- Тормоз.
- Вентилятор.
- Терминал с разъёмами для подключения.

STANDARD EQUIPMENT

- Drive unit with traction sheave.
- Sheave protection according to EN81, adaptable for rope angle.
- Absolute Encoder Sin-Cos Protocol.
- Encoder connection via a 5 m cable and a 15 pin Sub-D connector.
- Dual circuit brake certified as a safety component.
- Connection box for motor cable, micro switches, fan, and thermal protection.

Опции

- Абсолютный энкодер Heidenhein протокол ENDAT 2048 импульсов/оборот.
- Инкрементальный энкодер.
- Ручной растормаживатель.

OPTIONS

- Absolute encoder enDat Protocol 2048pulses/revolution.
- incremental encoder.
- Manual brake release lever.

Стандарты

Соответствует:
- 95/16/CE Европейская директива о лифтах.
- EN 81-1: 1998 + A3: 2009 гармонизированный стандарт для электрических лифтов.

SAFETY STANDARDS

Complies with:
- 95/16/EC European Directive on Lifts.
- EN 81-1: 1998 + A3: 2009 harmonized Standard for electric Lifts.

АО «Герваль-Рус»
Эксклюзивный представитель по безредукторным лебёдкам MEV на территории СНГ.
E-mail: cis@gervall.com
Тел.: +7 (909) 944 59 49
www.gervall.ru