Gervall

Ловители

Ловители плавного торможения

Модель	Толщина направляющей, мм	Диапазон улавливаемых масс P+Q, кг	Минимальная ширина захвата направляющей, мм	Состояние поверхности направляющей	Максимальная скорость срабатывания, м/с
M245 (M245B), M245/2000 (M245/2000B)	8-16	715-1132	20	Тянутая	1,5
	9-16	457-1592	28	Тянутая	1,5
		942-2009	28	Фрезерованная	2,2
M290 (M290B)	9-16	2107-4245	33	Фрезерованная	2,2
		2100-3800	33	Тянутая	2,2
M247 (M247B)	9-16	947-2303	33	Тянутая	2,2
		1078-2406	33	Фрезерованная	2,2
M240	8-16	527-1492	28	Тянутая	1,5

Ловители Gervall имеют надёжную, компактную, роликовую конструкцию, могут поставляться как в двухстороннем варианте так и в одностороннем, имеют следующие преимущества:

- Просты в установке, подходят для применения на направляющих с толщиной головки от 8 до 16 мм.

- Широкий диапазон улавливаемых масс позволяет применять одну модель для лифтов с различной грузоподъёмностью унифицируя детали силового каркаса кабины под крепёжные размеры ловителей одного типа.

- По сравнению с другими ловителями роликового типа ловители Gervall позволяют обеспечивать достаточно большой зазор между роликом и направляющей (3,5мм)

- Ловители обладают широким роликом и гладким башмаком скольжения, которые обеспечивают минимально возможный износ направляющей при срабатывании.

Ловители M245 и M245/2000

M245

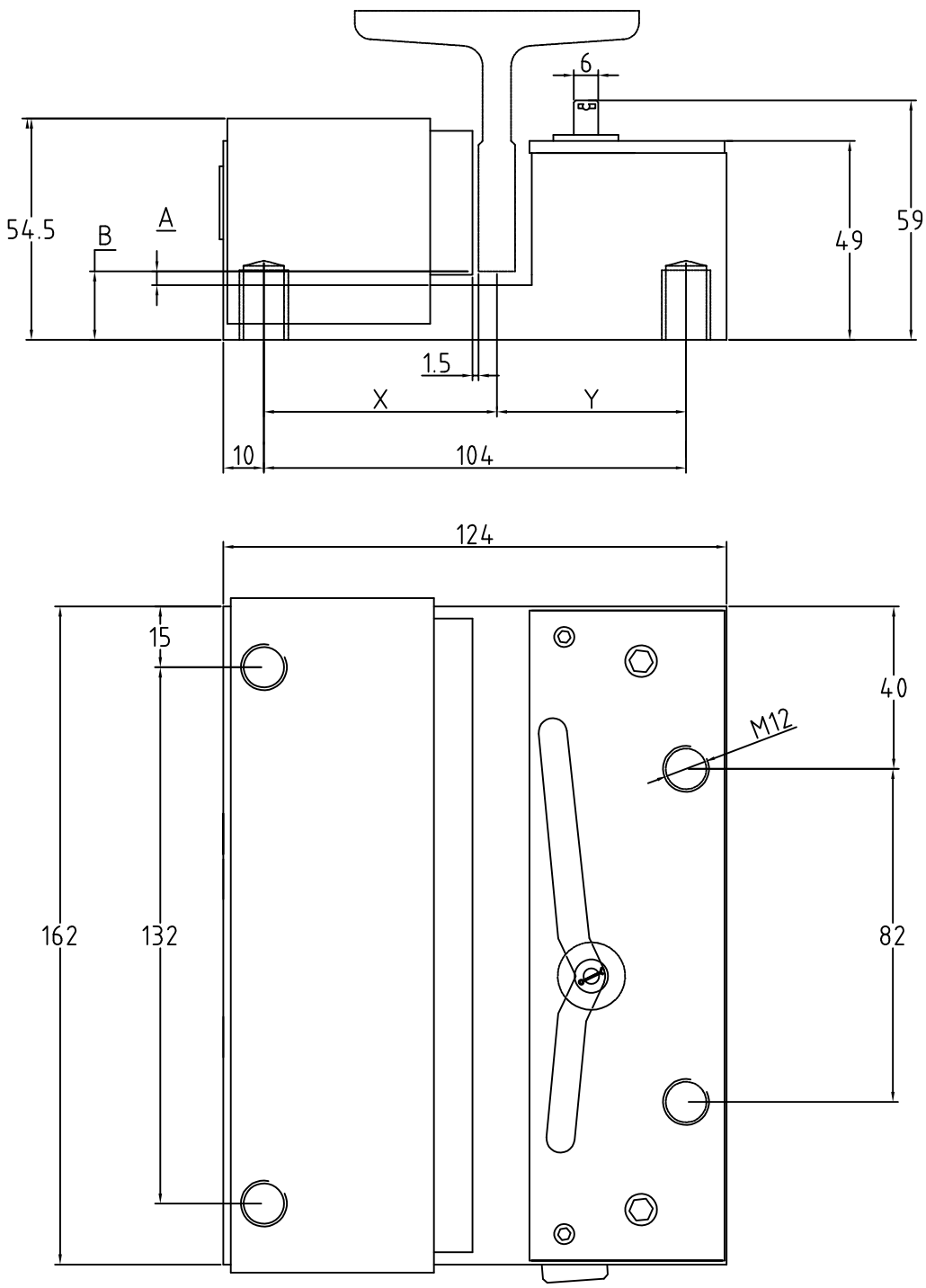

M245/2000

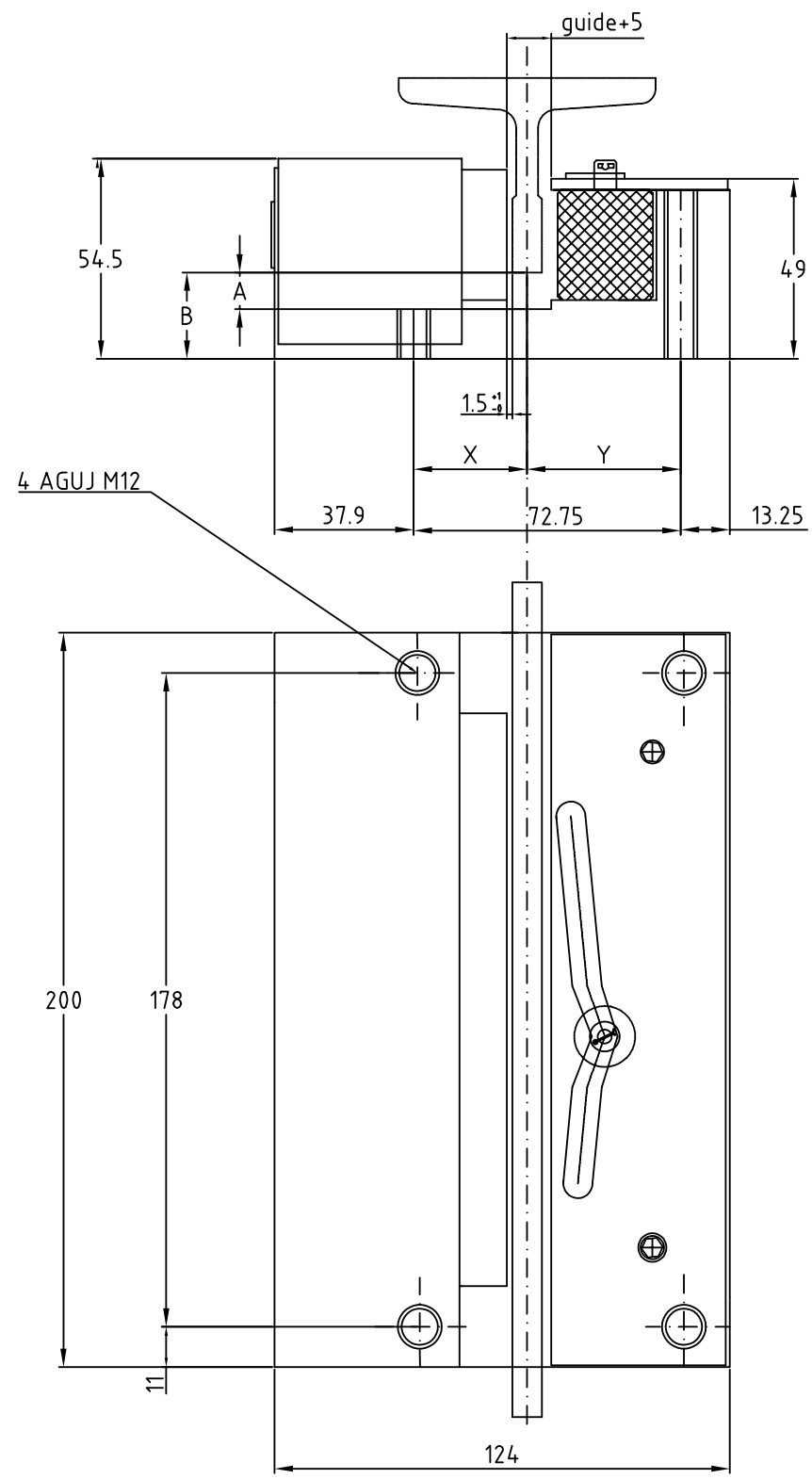

Толщина направляющей, мм	A (мм.)		B (мм.)		X (мм.)		Y (мм.)	
	M245/2000	M245	M245/2000	M245	M245/2000	M245	M245/2000	M245
8 (<28)	10	10	23,5	23,5	30,9	58,9	41,9	45,1
8 (>28)	3	3	16,5	16,5	29,9	57,9	42,9	46,1
9	3	3	16,5	16,5	29,4	57,4	43,4	46,6
10	3	3	16,5	16,5	28,9	56,9	43,9	47,1
12	3	3	16,5	16,5	27,9	55,9	44,9	48,1
14	3	3	16,5	16,5	26,9	54,9	45,9	49,1
16	3	3	16,5	16,5	25,9	53,9	46,9	50,1

Ловители M247

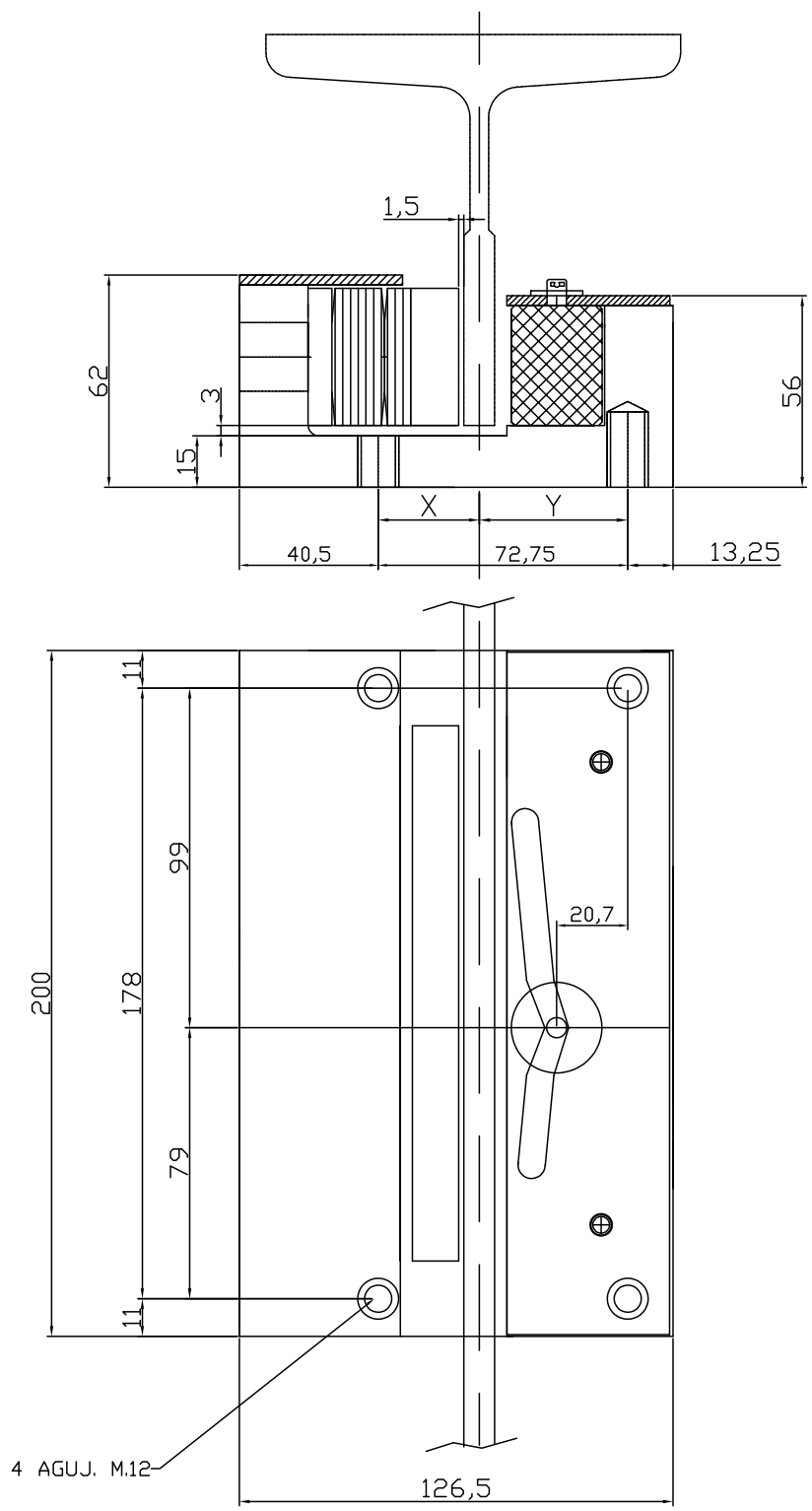

Толщина направляющей, мм	A (мм.)	B (мм.)	X (мм.)	Y (мм.)
9	3	18	29,45	43,3
10	3	18	28,95	43,8
12	3	18	27,95	44,8
14	3	18	26,95	45,8
16	3	18	25,95	46,8

Ловители M290

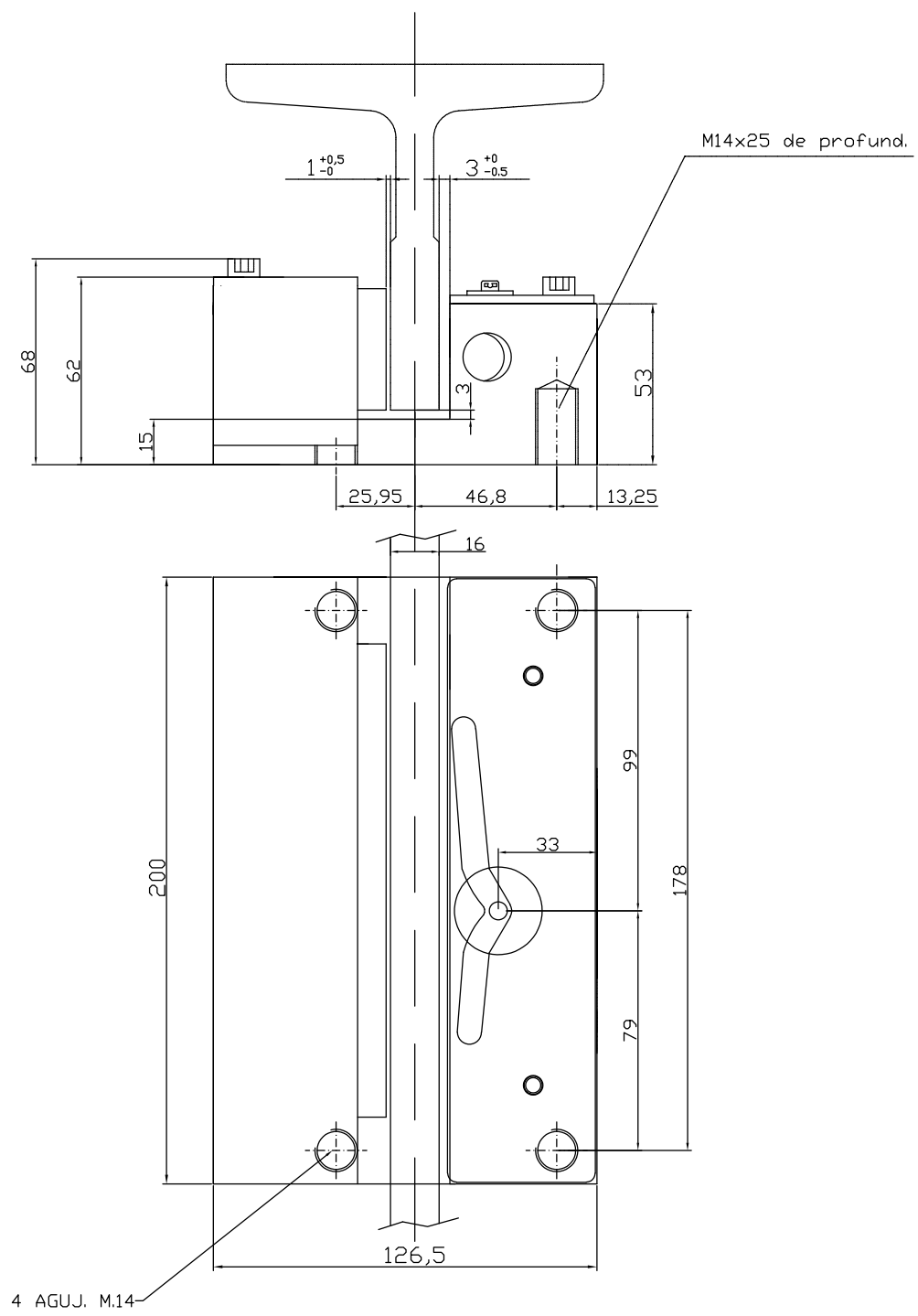

Ловители М240

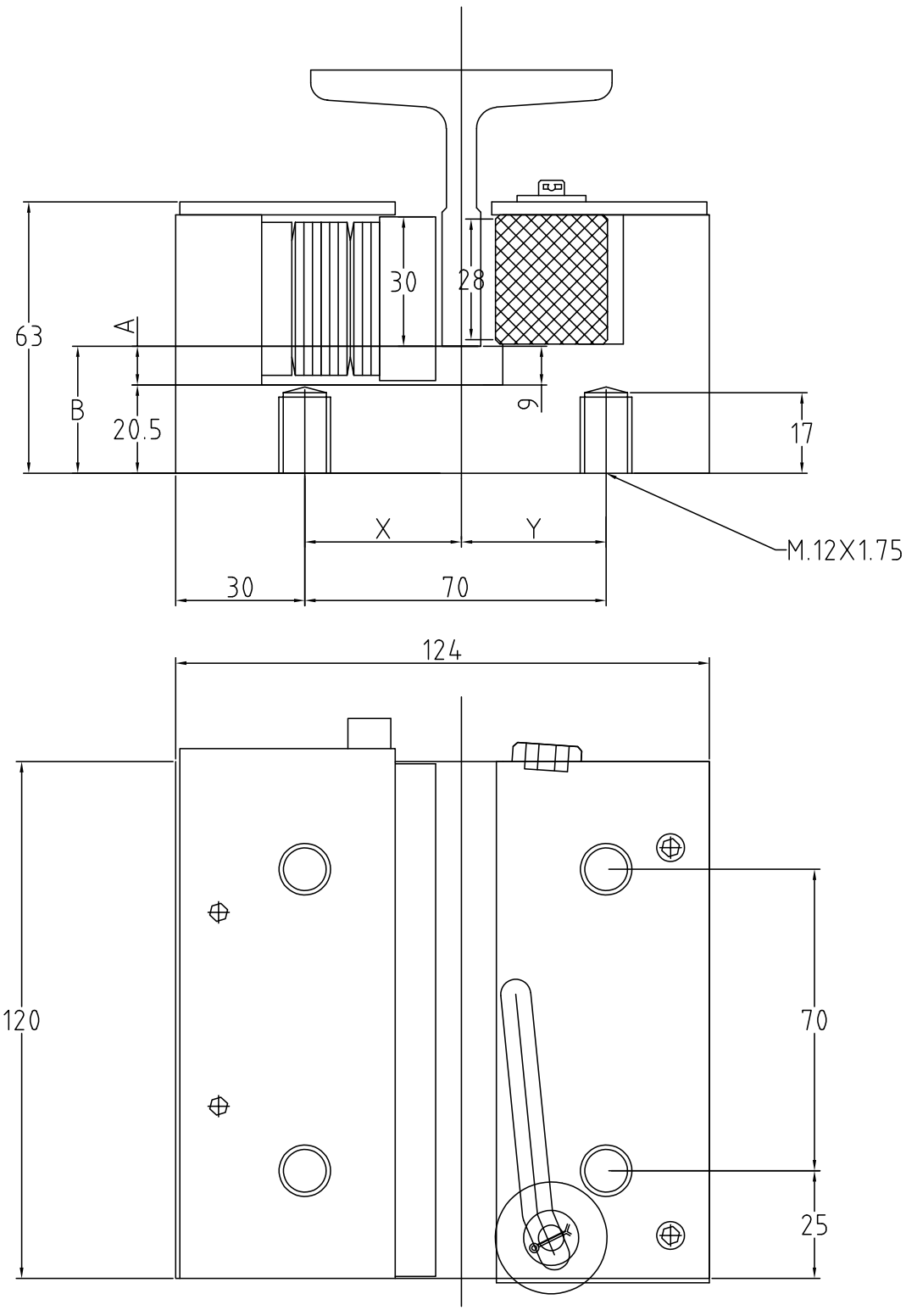

Толщина направляющей, мм	A (мм.)	B (мм.)	X (мм.)	Y (мм.)
8	16	36,5	36,9	33,1
9	9	29,5	36,4	33,6
10	9	29,5	35,9	34,1
12	9	29,5	34,9	35,1
14	9	29,5	33,9	36,1
16	9	29,5	32,9	37,1

Ловители резкого торможения

Модель	Толщина направляющей, мм	Диапазон улавливаемых масс P+Q, кг	Минимальная ширина зоны захвата, мм	Тип направляющей	Максимальная скорость срабатывания, м/с
M253	9	848-2926	24	Тавровая	1,65
M255	8-15	1569-4438	24	Тавровая	1,65
M256	16	1734-5430	24	Тавровая	1,65
M600	16	10418-14200	24	Тавровая	1,1

Ловители Gervall имеют надёжную, компактную, роликовую конструкцию, отличаются следующими преимуществами:

- Просты в установке, подходят для применения на направляющих с толщиной головки от 8 до 16 мм.

- Широкий диапазон улавливаемых масс позволяет применять одну модель для подъёмников с различной грузоподъёмностью унифицируя детали силового каркаса кабины под крепёжные размеры ловителей одного типа.

- Ловители обладают широким роликом и гладким башмаком скольжения, которые обеспечивают минимально возможный износ направляющей при срабатывании.

Ловители M253

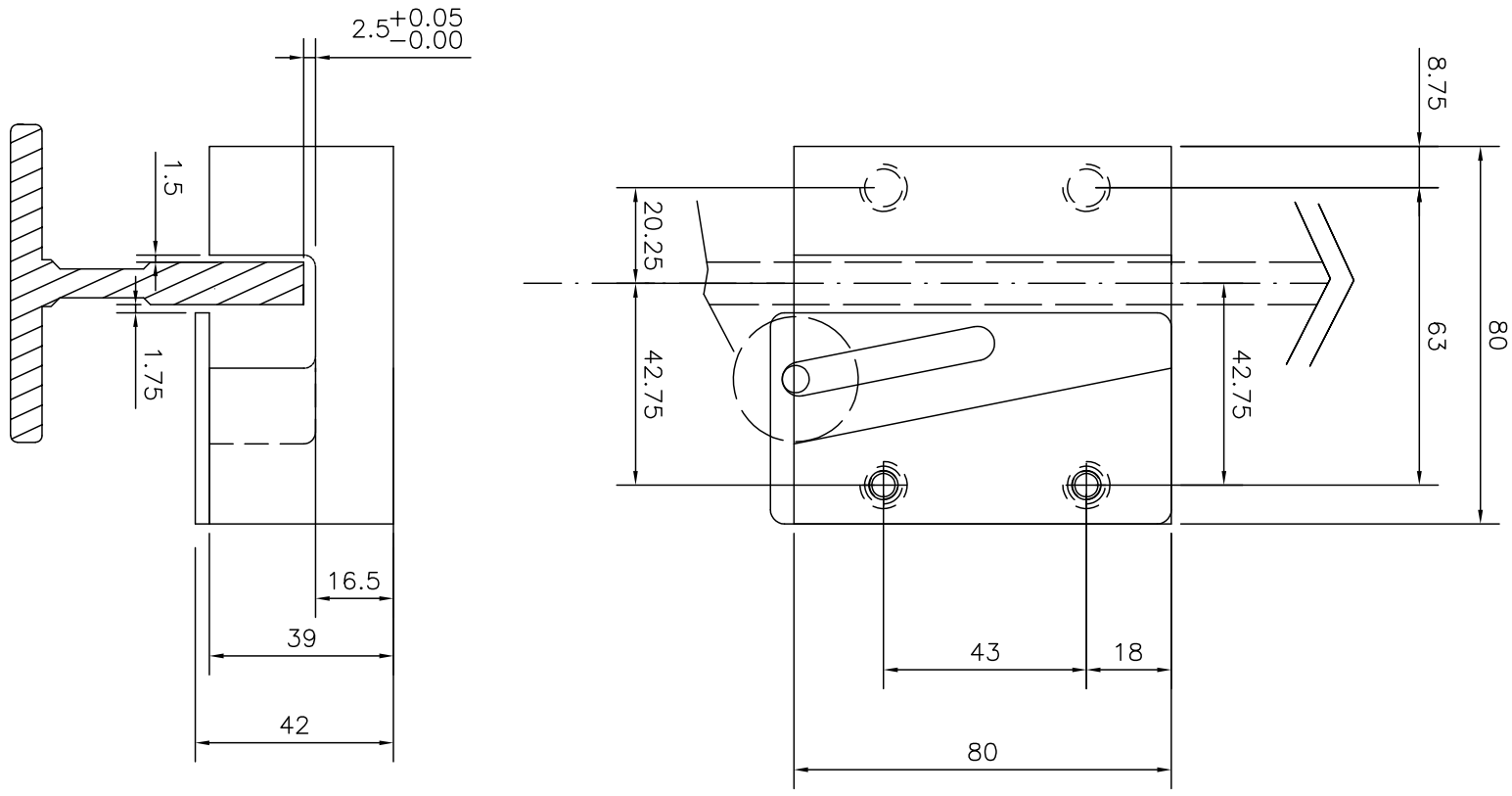

Тип направляющей	Толщина направляющей, мм	Минимальная ширина захвата направляющей, мм	Скорость срабатывания, м/с	Улавливаемая масса P+Q, кг
Тянутая	9	24	0,20	1726
Фрезерованная	9	24		1926
Тянутая	9	24	0,25	1711
Фрезерованная	9	24		2901
Тянутая	9	24	0,30	1694
Фрезерованная	9	24		2871
Тянутая	9	24	0,35	1673
Фрезерованная	9	24		2836
Тянутая	9	24	0,40	1650
Фрезерованная	9	24		2797
Тянутая	9	24	0,45	1624
Фрезерованная	9	24		2753
Тянутая	9	24	0,50	1597
Фрезерованная	9	24		2707
Тянутая	9	24	0,60	1536
Фрезерованная	9	24		2604
Тянутая	9	24	0,70	1471

Фрезерованная	9	24		2493
Тянутая	9	24	0,80	1402
Фрезерованная	9	24		2376
Тянутая	9	24	0,90	1331
Фрезерованная	9	24		2256
Тянутая	9	24	1,00	1260
Фрезерованная	9	24		2135

Ловители M255

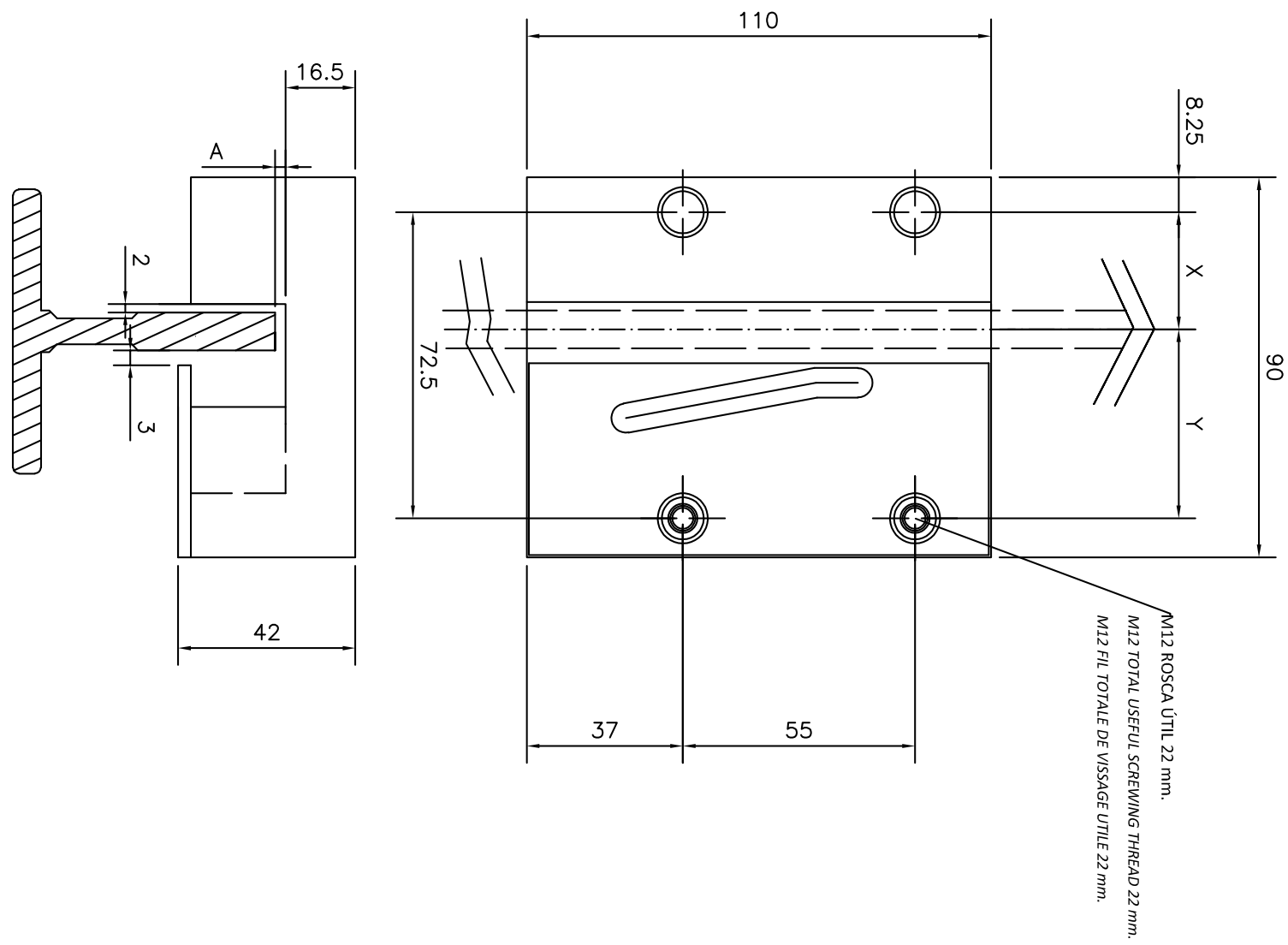

Толщина направляющей, мм	8	9	10	11	12	13	14	15
X	27,25	27,75	27,25	26,75	26,25	25,75	25,25	24,75
Y	45,25	44,75	45,25	45,25	46,25	46,75	47,25	47,75
A	2,5 (+0,5/-0,0)	2,5 (+0,5/-0,0)	2,5 (+0,5/-0,0)	2,5 (+0,5/-0,0)	2,5 (+0,5/-0,0)	2,5 (+0,5/-0,0)	2,5 (+0,5/-0,0)	2,5 (+0,5/-0,0)

Тип направляющей	Толщина направляющей, мм	Минимальная ширина захвата направляющей, мм	Скорость срабатывания, м/с	Улавливаемая масса P+Q, кг
Тянутая	8	20	0,20	2507
Тянутая	9-15	24		3192
Фрезерованная	9-15	24		4438
Тянутая	8	20	0,25	2485
Тянутая	9-15	24		3164
Фрезерованная	9-15	24		4399
Тянутая	8	20	0,30	2459
Тянутая	9-15	24		3131
Фрезерованная	9-15	24		4354
Тянутая	8	20	0,35	2429
Тянутая	9-15	24		3093
Фрезерованная	9-15	24		4301
Тянутая	8	20	0,40	2396
Тянутая	9-15	24		3050
Фрезерованная	9-15	24		4241
Тянутая	8	20	0,45	2359
Тянутая	9-15	24		3003
Фрезерованная	9-15	24		4176
Тянутая	8	20	0,50	2321
Тянутая	9-15	24		2955
Фрезерованная	9-15	24		4105
Тянутая	8	20	0,60	2233
Тянутая	9-15	24		2843
Фрезерованная	9-15	24		3950
Тянутая	8	20	0,70	2137
Тянутая	9-15	24		2722
Фрезерованная	9-15	24		3781
Тянутая	8	20	0,80	2037
Тянутая	9-15	24		2594
Фрезерованная	9-15	24		3603
Тянутая	8	20	0,90	1934
Тянутая	9-15	24		2462

Фрезерованная	9-15	24		3421
Тянутая	8	20		1830
Тянутая	9-15	24	1,00	2330
Фрезерованная	9-15	24		3238

Ловители М256

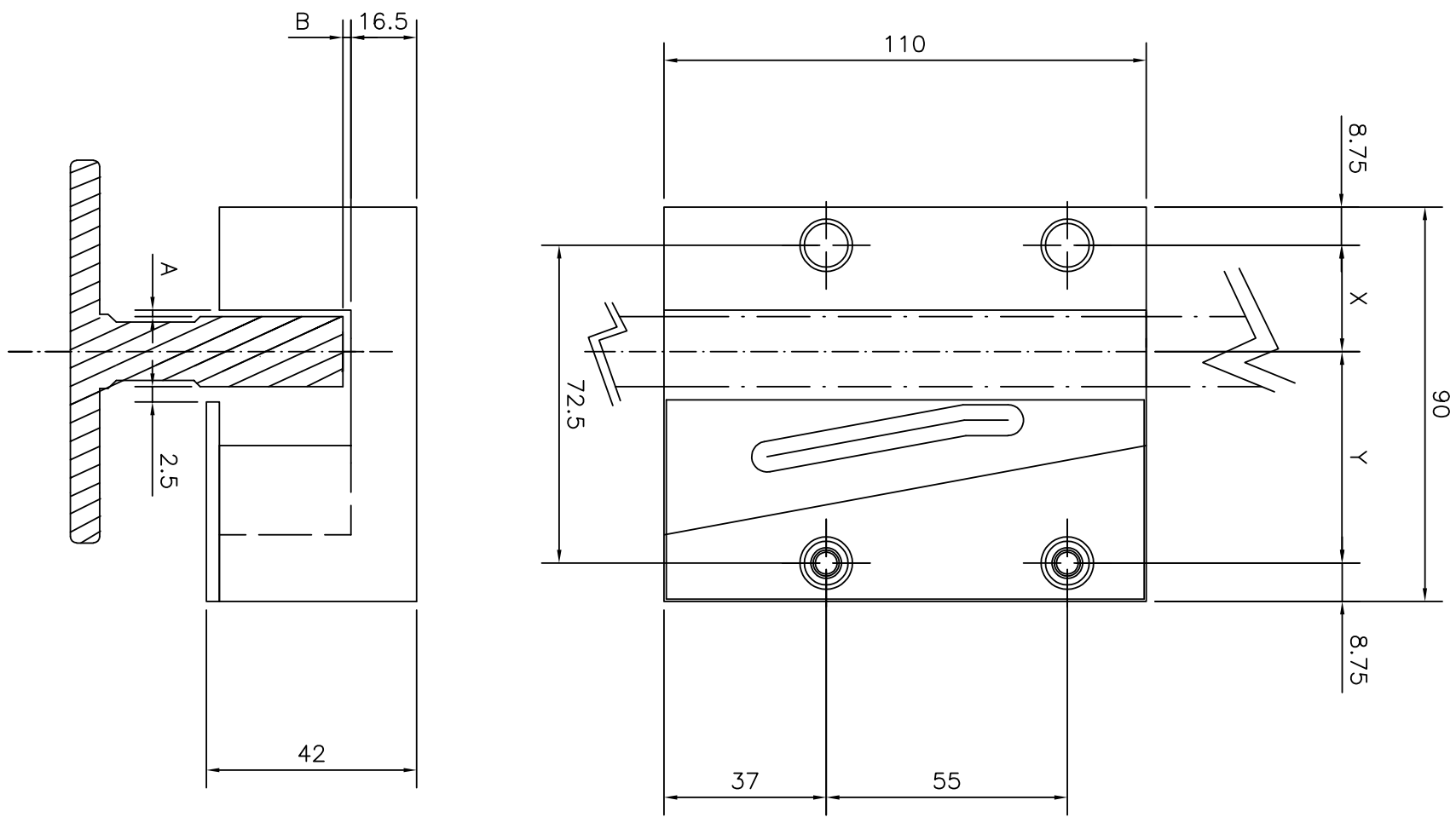

Толщина направляющей, мм	A	B	X	Y
16	1,5	2,5 (+0,5/-0,0)	24,25	48,25

Скорость, м/с	0,20	0,25	0,30	0,35	0,40	0,45	0,50	0,60	0,70	0,80	0,90	1,00
P+Q на тянутой направляющей, кг	3527	3497	3461	3419	3371	3319	3266	3142	3008	2866	2721	2575
P+Q на фрезерованной направляющей, кг	5430	5383	5327	5262	5189	5109	5023	4833	4626	4409	4186	3962

Ловители М600

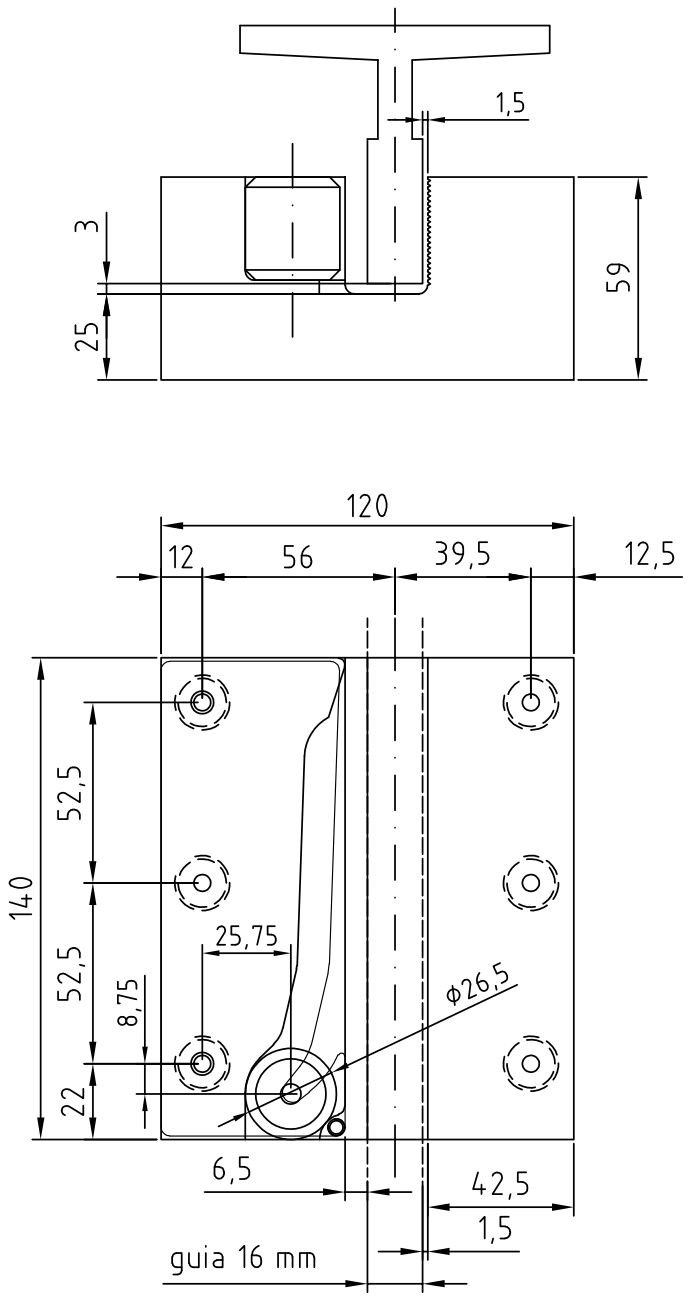

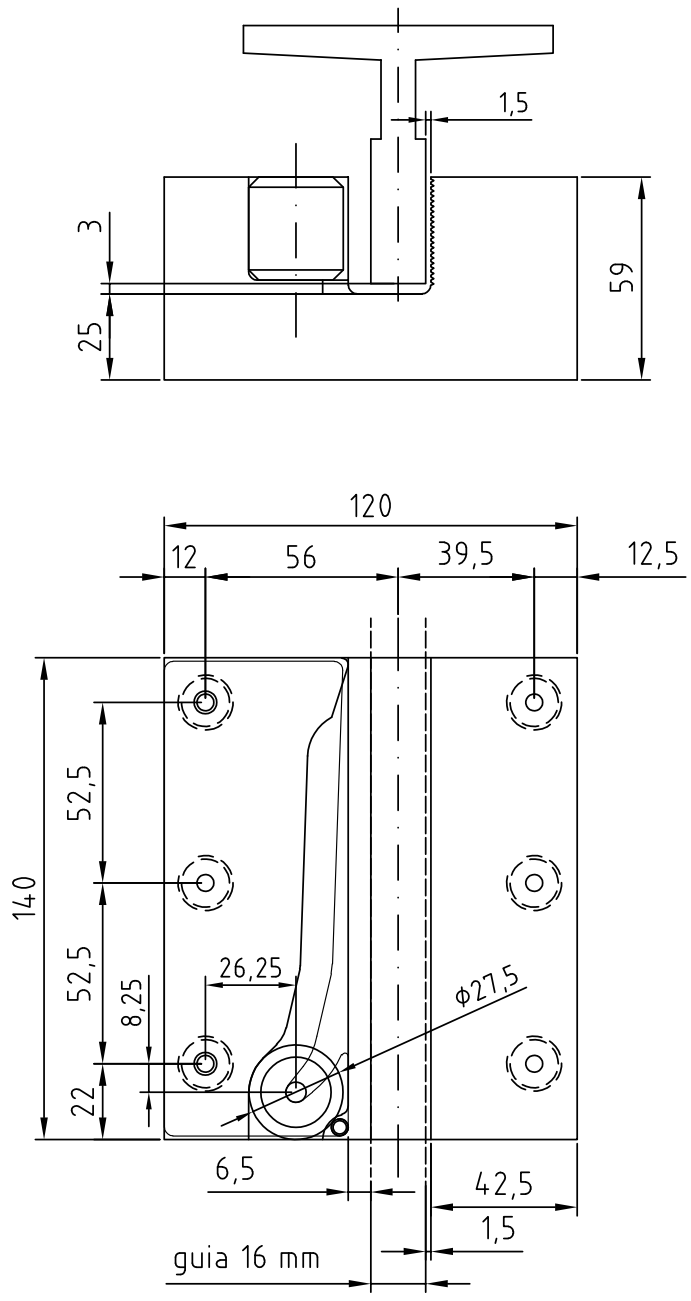

Скорость, м/с	0,20	0,30	0,40	0,50	0,60	0,70	0,80	0,90	1,00	1,10
P+Q на тянутой направляющей, кг	15123	14836	14453	13989	13460	12885	12279	11658	11034	10418
P+Q на фрезерованной направляющей, кг	14200	13931	13571	13135	12639	12098	11530	10946	10361	9782

Вал синхронизации

Вал синхронизации имеет простую и надёжную конструкцию обеспечивающую необходимую синхронность работы ловителей, имеет компактные габариты и прост в установке.

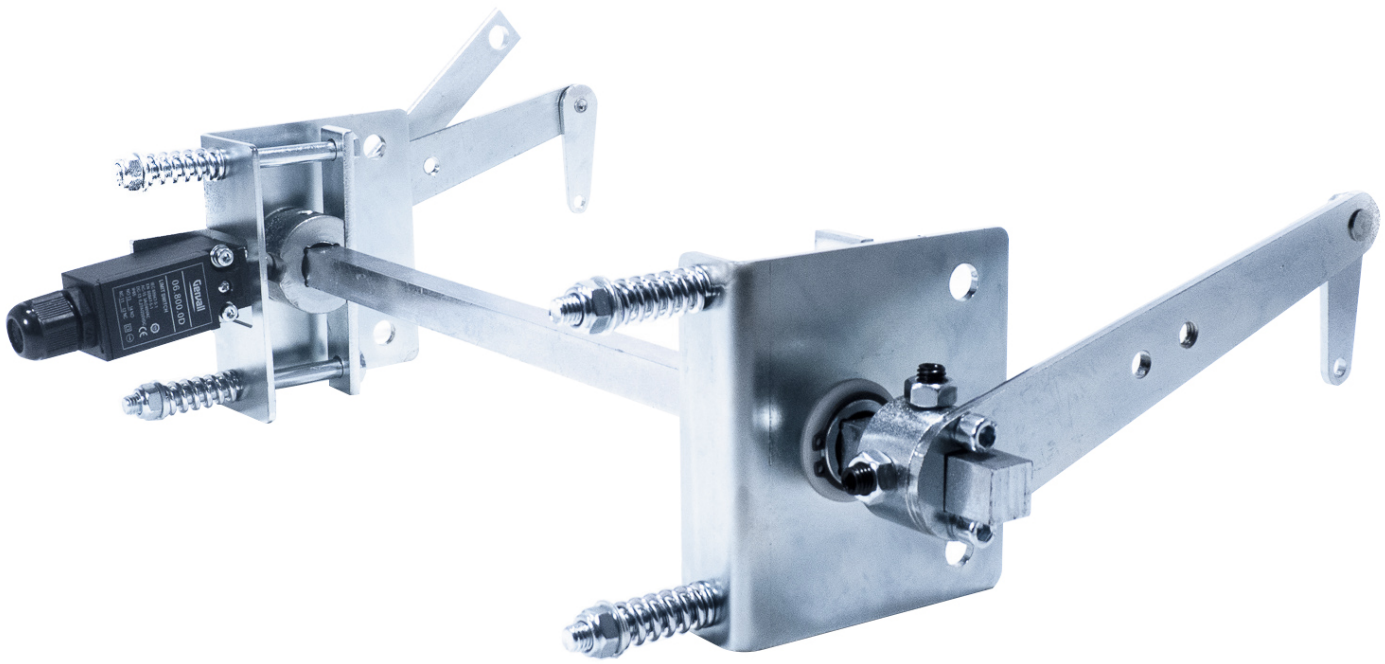

АО «Герваль-Рус»
E-mail: cis@gervall.com
Тел.: +7 (909) 944 59 49
www.gervall.ru